SQ型 スケアフィルタ

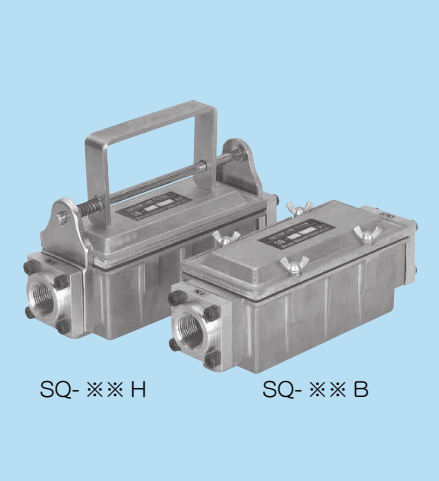

■特　長

- ● H 型はカバーの取り外しがワンタッチ方式。
  エレメントの取出し装着が非常に簡単。
- ●本体がスケアタイプの為カバーを外すと、エレメントの汚れ具合、ケース内部が一目瞭然。ケース内の清掃も簡単。
- ●平滑なダイカスト成形で無駄な空間を排除。
  内部構造が簡単で流量抵抗が小さい。
- ●本体がアルミ合金の為、軽量。
- ●安全の為、バイパス機構を標準で装備。
- ●ねじ込型フランジの為、配管が簡単。
- ●本体が軽量の為固定不要。使用方法等により固定が必要な際は、底部ねじ穴を利用し固定可能。
- ●正圧またはヘッド圧力がかかる場合、蝶ネジタイプ SQ- ※※ B- ※※※ N 型を御使用下さい。
- ●脂肪酸エステル系をご使用になる場合はお問い合せ下さい。

■モデル番号コード 表示例　SQ-08H-N

流体の種類 — SQ — シリーズ番号 — H — カバー固定方式 — エレメント精度（ミクロン表示） — N

無記号	一般鉱物油
F	リン酸エステル系

注　水－グリコール系使用不可
脂肪酸エステル系はお問い合せ下さい。

口径の大きさを示す	
記号	ネジ呼び径
04	Rc1/2
06	Rc3/4
08	Rc1

H	ワンタッチ式
B	蝶ネジ式

記号	エレメント精度、材質
無記号	100 μステンレス金網
60～400	60～400 μステンレス金網

■予備エレメントコード 表示例　Q08-100SW

Q — シリーズ番号 — エレメント精度 SW — F

シリーズ番号：04、06、08

エレメント精度：ミクロン表示 060～400

無記号	一般鉱物油
F	リン酸エステル系作動油

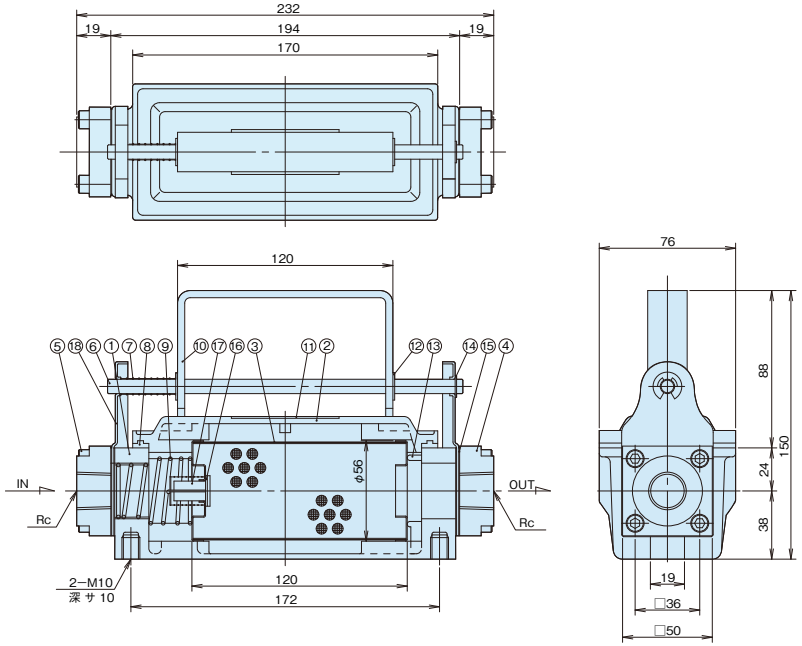

■仕　様

接続口径	Rc1/2、3/4、1"
エレメント精度	100 μ（標準品）
エレメント形状	SUS 金網 SQ-04、06（一重巻） SQ-08（星型）
使用温度	MAX80℃
バイパス弁設定圧	20 kPa
質量	1.6 kg

品番	品名	材質	個数	備考
18	ステー	SPCC	2	
17	安全弁	SPCC	1セット	
16	パッキン	ナイロン	1	
15	パッキン	NBR	4	
14	Eリング	SK	1	
13	パッキン	NBR	1	
12	グリップ止め輪	S60CM	2	
11	型式銘板	AℓP	1	
10	取手	SS	1	
9	エレメント押エバネ	SUS	1	
8	パッキン	NBR	1	
7	バネ	SWP-A	1	
6	シャフト	S45C	1	
5	六角穴付ボルト	SCM	8	M6
4	ネジ加工付フランジ	SS	2	Rc
3	エレメント	SUS, SPCC	1	
2	カバー	ADC	1	
1	本体	ADC	1	

■流量特性

SQ04～08

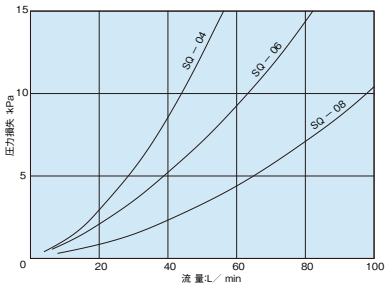

動粘度：50mm²/s
エレメント精度：100 μステンレス金網

■流量表（動粘度 50 mm²/s、100 μエレメント）

型式	流量 L/min	圧力損失
SQ-04	36	7 kPa
06	50	
08	80	